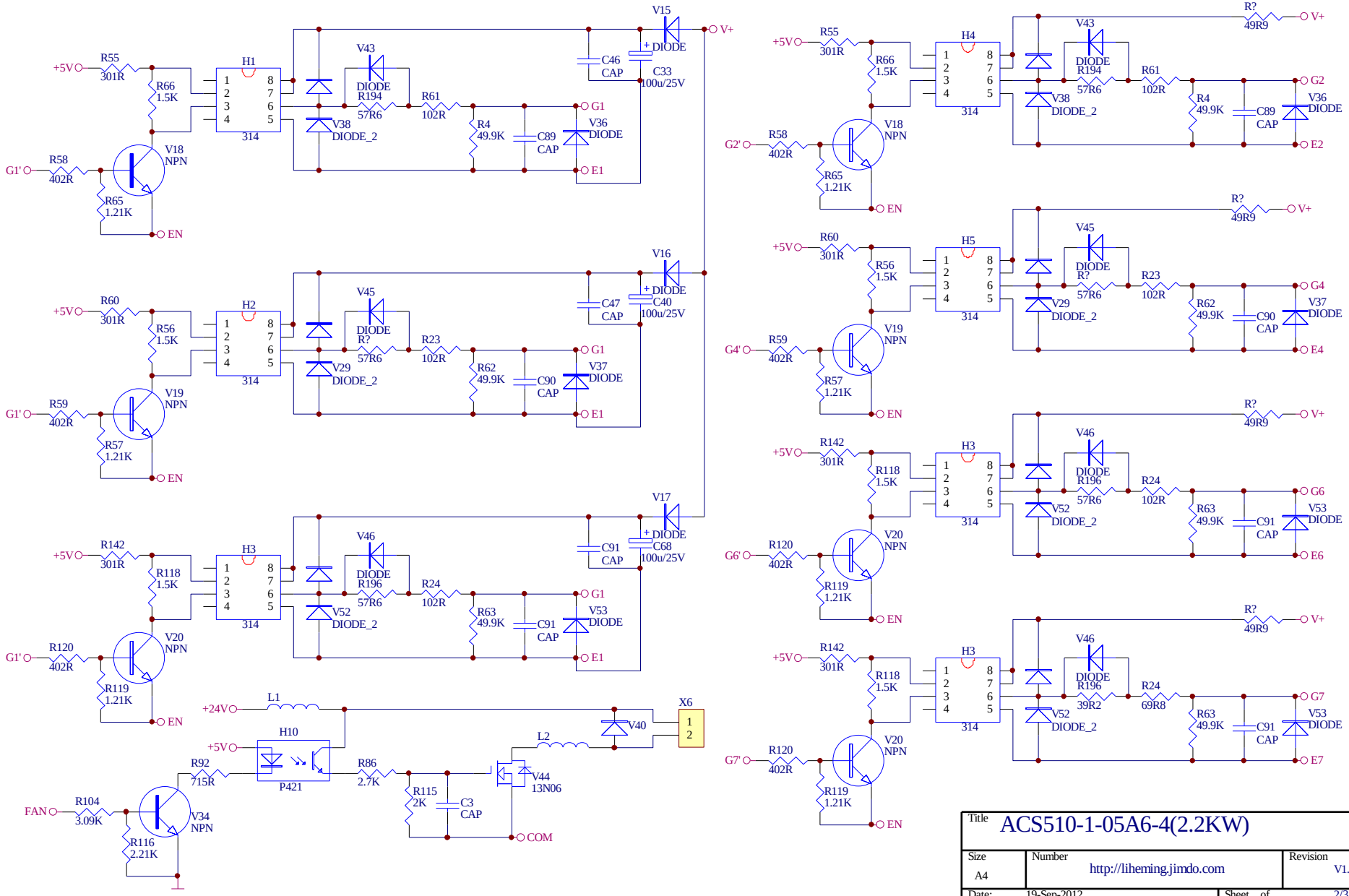
+5V
R55
301R
R66
1.5K
H1
314
V43
DIODE
R194
57R6
R61
102R
V38
DIODE_2
R4
49.9K
C89
CAP
V36
DIODE
G1
E1
V15
DIODE
C46
CAP
C33
100u/25V
V+
G1'
R58
402R
V18
NPN
R65
1.21K
EN
R60
301R
R56
1.5K
H2
V45
DIODE
R?
57R6
R23
102R
V29
DIODE_2
R62
49.9K
C90
CAP
V37
DIODE
V16
DIODE
C47
CAP
C40
100u/25V
R59
402R
V19
NPN
R57
1.21K
R142
301R
R118
1.5K
H3
V46
DIODE
R196
57R6
R24
102R
V52
DIODE_2
R63
49.9K
C91
CAP
V53
DIODE
V17
DIODE
C91
CAP
C68
100u/25V
R120
402R
V20
NPN
R119
1.21K
+24V
L1
H10
P421
R92
715R
R86
2.7K
R115
2K
C3
CAP
L2
V44
13N06
V40
X6
COM
FAN
R104
3.09K
V34
NPN
R116
2.21K
R?
49R9
G2
E2
G2'
G4
E4
G4'
G6
E6
G6'
G7
E7
G7'
39R2
69R8
Title
ACS510-1-05A6-4(2.2KW)
Size
A4
Number
http://liheming.jimdo.com
Revision
V1.0
Date:
19-Sep-2012
Sheet of
2/3
File:
D:\ \tu20120913\
Drawn By: